FUSIBLE LINK INSERTED LOUVERD DOOR

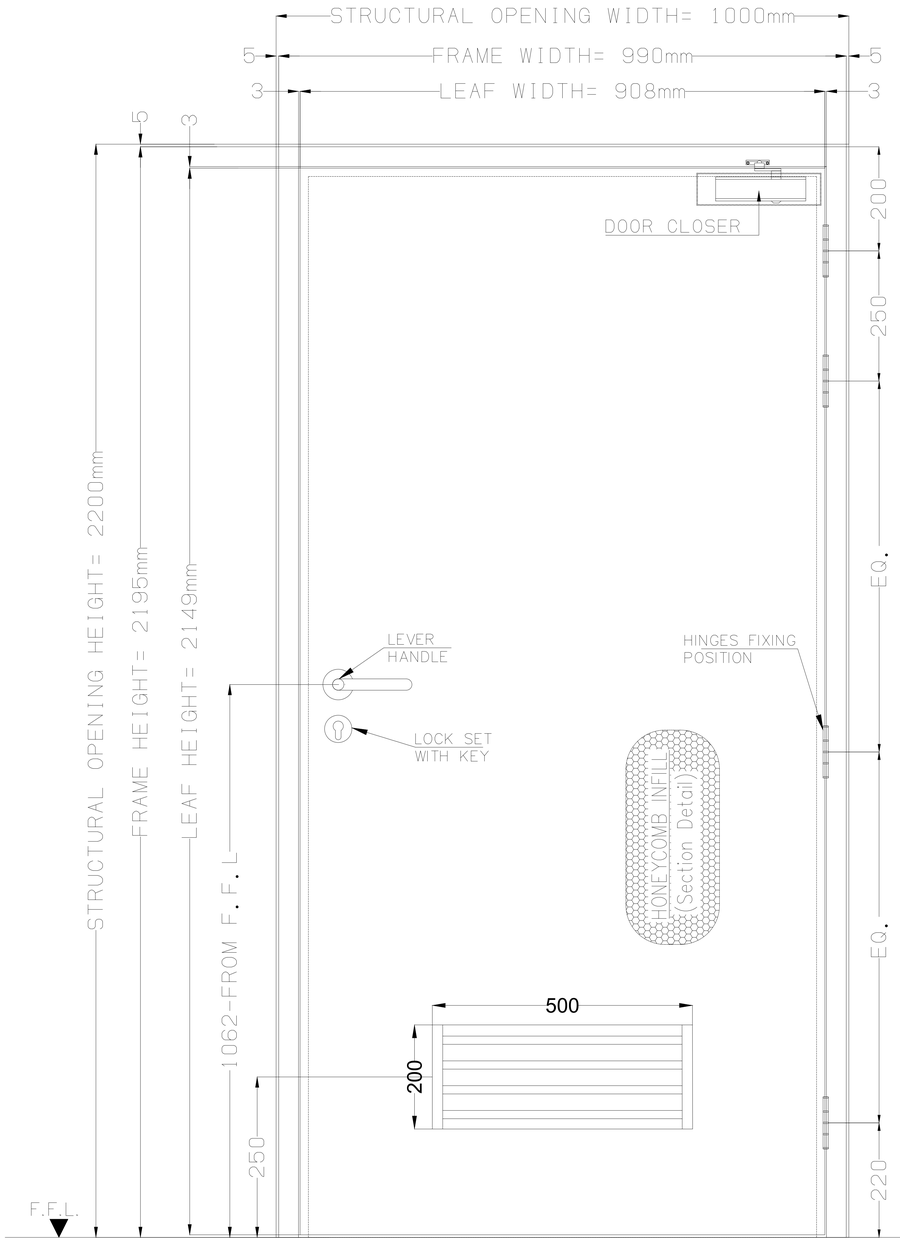

ELEVATION

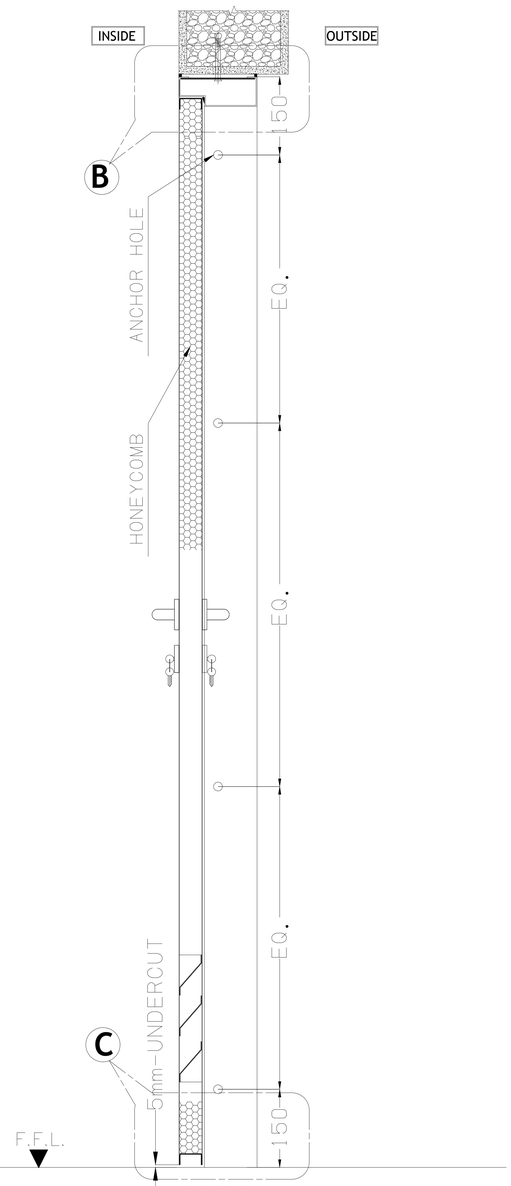

SECTION
SIDE VIEW

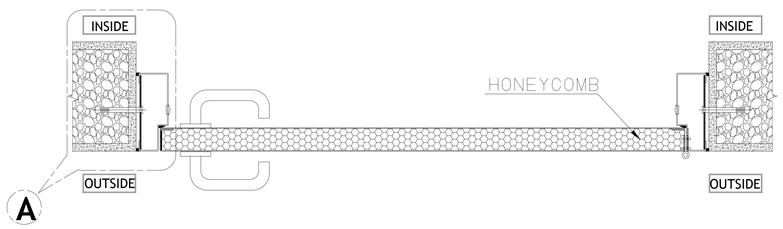

PLAN VIEW

الخليج لطلاء المعـــــــادن ذ.م.م.
AL-KHALEEJ METAL COAT L.L.C.